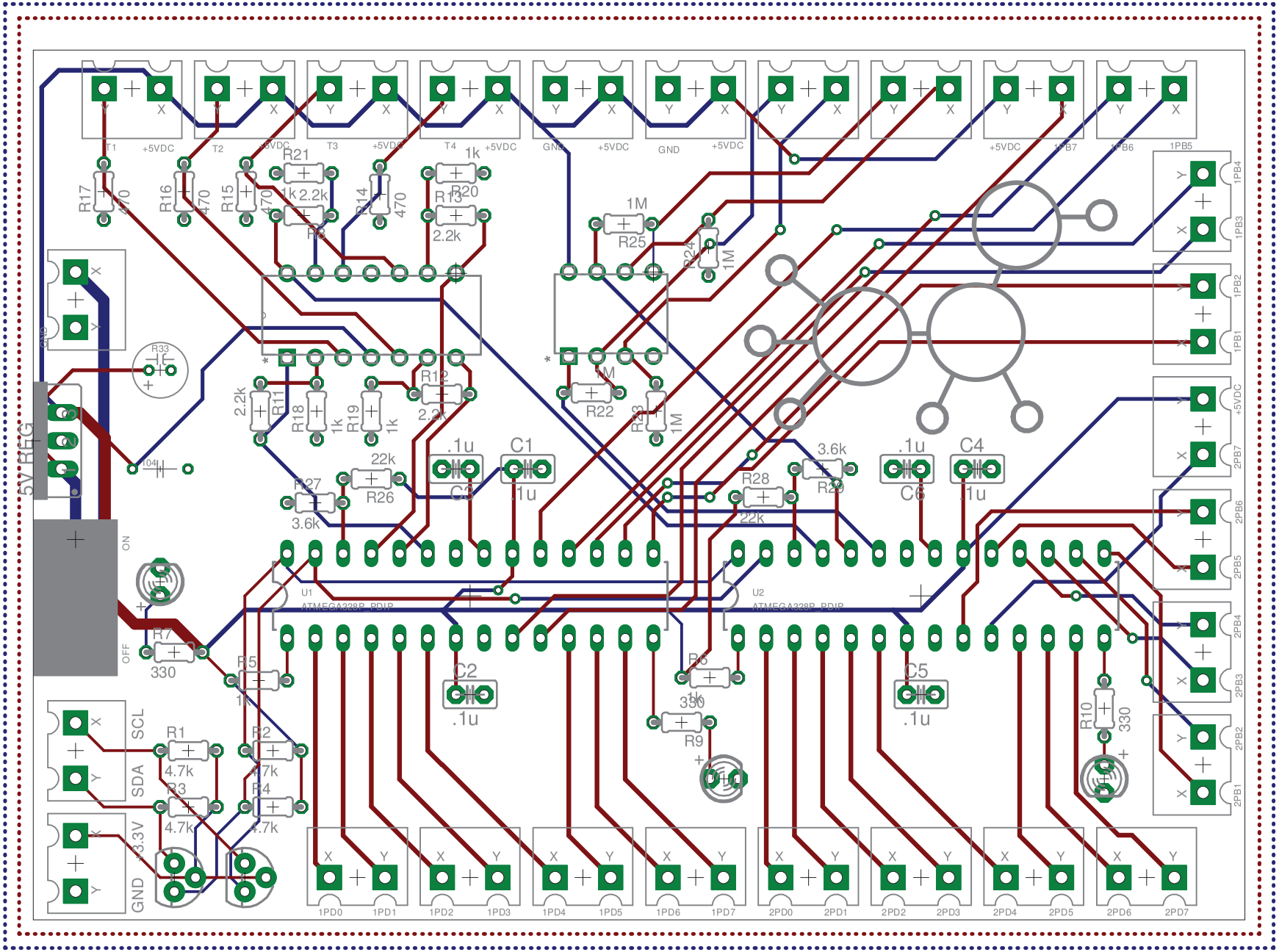
5V REG
ON
OFF
SCL
SDA
3.3V
GND
U1
ATMEGA328P-PDIP
U2
ATMEGA328P-PDIP
T1
T2
T3
T4
+5VDC
GND
1PB7
1PB6
1PB5
1PB4
1PB3
1PB2
1PB1
2PB7
2PB6
2PB5
2PB4
2PB3
2PB2
2PB1
1PD0
1PD1
1PD2
1PD3
1PD4
1PD5
1PD6
1PD7
2PD0
2PD1
2PD2
2PD3
2PD4
2PD5
2PD6
2PD7
R1 4.7k
R2 4.7k
R3 4.7k
R4 4.7k
R5 1k
R6 1k
R7 330
R8 2.2k
R9 330
R10 330
R11 2.2k
R12 2.2k
R13 2.2k
R14 470
R15 470
R16 470
R17 470
R18 1k
R19 1k
R20 1k
R21 1k
R22 1M
R23 1M
R24 1M
R25 1M
R26 22k
R27 3.6k
R28 22k
R29 3.6k
R33
104
C1 .1u
C2 .1u
C3 .1u
C4 .1u
C5 .1u
C6 .1u